TAV. **B.8a**

POZZETTO DI SCARICO – ACQUEDOTTO IN ACCIAIO

SEZIONE B–B

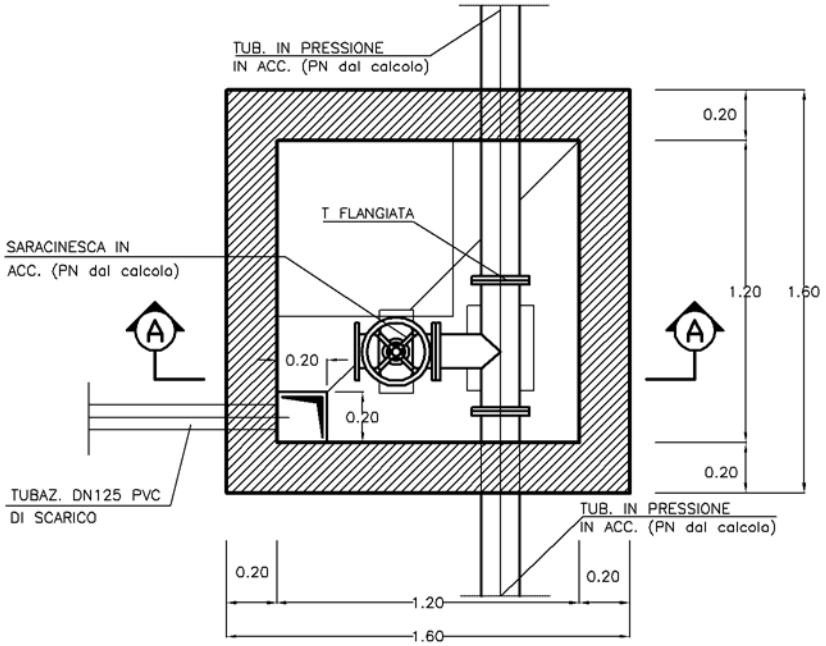

SEZIONE A–A

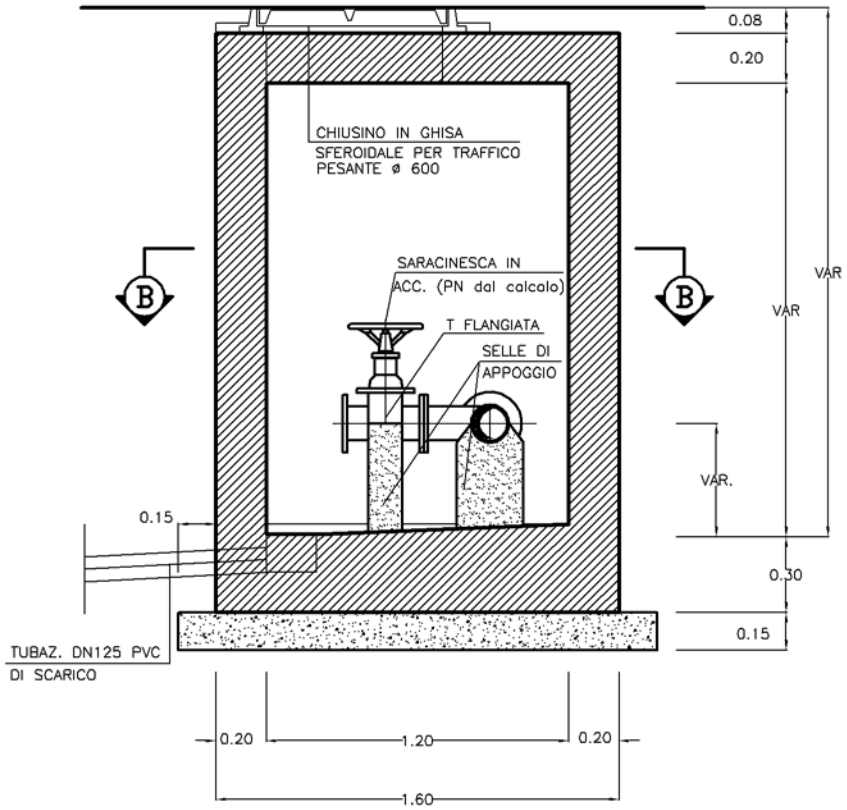

PIANTA

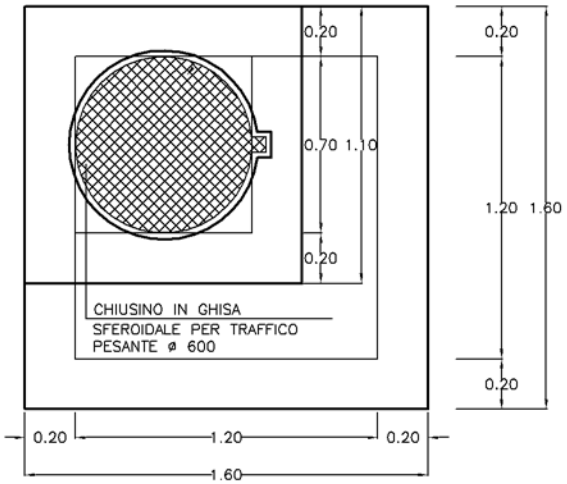

PRESCRIZIONI SUI MATERIALI

- CALCESTRUZZO :
  . classe di resistenza $\geq$ 30 N/mm²
- CALCESTRUZZO PER MAGRONE DI SOTTOFONDAZIONE
  . classe di resistenza $\geq$ 15 N/mm²
- ACCIAIO DA COSTRUZIONE AD ADERENZA MIGLIORATA:
  . FeB44K
- COPRIFERRO = 4cm

PRESCRIZIONI ESECUTIVE

STRUTTURA DEI POZZETTI

GLI ELEMENTI DI BASE E DI RIALZO DEI POZZETTI VERRANNO REALIZZATI CON ELEMENTI PREFABBRICATI O GETTATI IN OPERA

ARMATURA FONDAZIONE E PARETI VERTICALI:

PARETI: armatura verticale (1+1)ø10/20
armatura di ripartizione (1+1)ø8/20

FONDAZIONE : doppia rete maglia ø10/20x20

GIUNTI

SIGILLATURA DI TIPO EPOSSIDICO DEI GIUNTI PER LA POSA DEGLI ELEMENTI PREFABBRICATI, COSTITUITA DA UNA MANO DI PRIMER E UNA MANO DI RESINA BICOMPONENTE

PRESIDENZA DEL CONSIGLIO DEI MINISTRI – DIPARTIMENTO PROTEZIONE CIVILE